URZĄD MIASTA KRAKOWA
WYDZIAŁ ARCHITEKTURY
I URBANISTYKI
30-533 Kraków, Rynek Podgórski 1

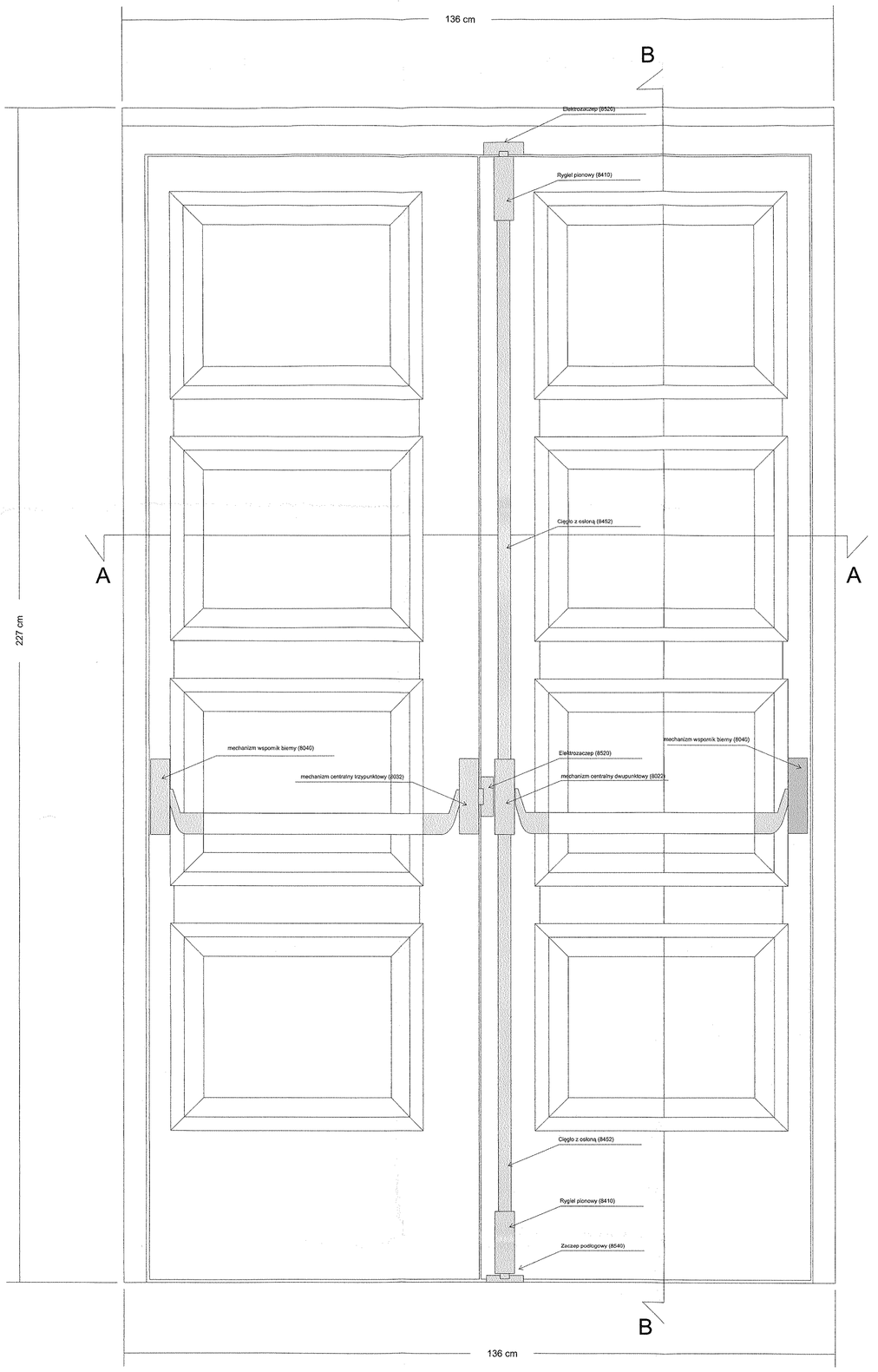

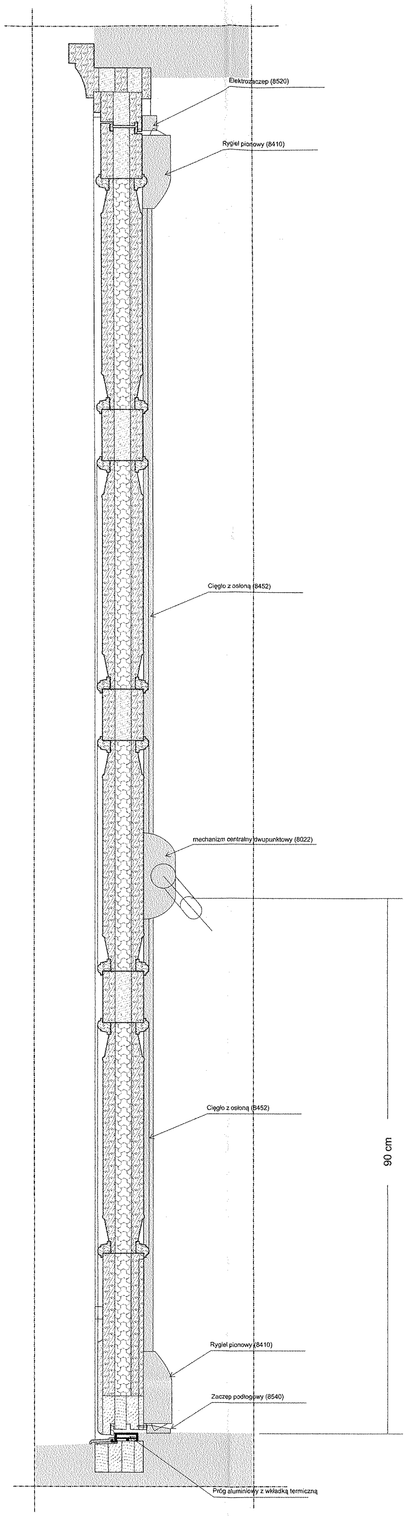

Przekrój B-B

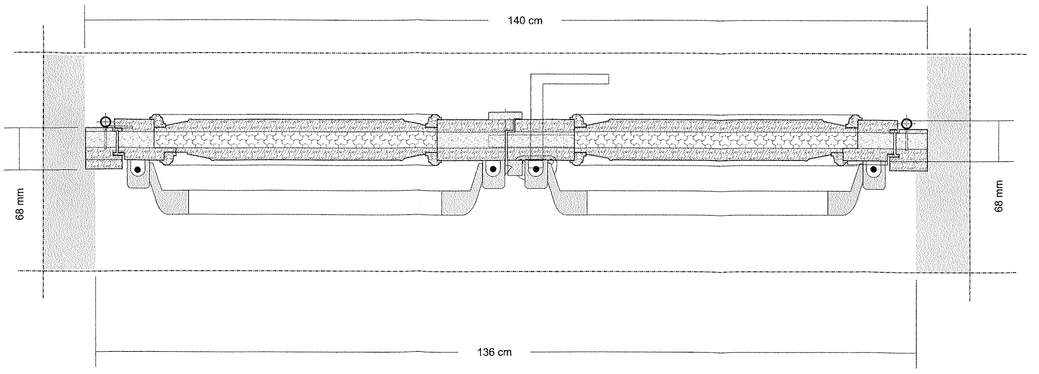

Przekrój A-A

USŁUGI PROJEKTOWO- BADAWCZE WALDEMAR NIEWALDA NIP 676 2400592 31-072 Kraków ul.Wielopole10/ 4 tel. (012) 4291175	INWESTOR :	TEATR im. JULIUSZ SŁOWACKIEGO W KRAKOWIE			
	NAZWA INWESTYCJI :	REKONSTRUKCJA ELEMENTÓW DEKORACYJNYCH WYSTROJU ARCHITEKTONICZNEGO BUDYNKU MINIATURA TEATRU im. JULIUSZA SŁOWACKIEGO W KRAKOWIE			
	ADRES INWESTYCJI :	MINIATURA, TEATR im. JULIUSZA SŁOWACKIEGO W KRAKOWIE PLAC św. DUCHA 2			
	TEMAT OPRACOWANIA:	PROJEKT ELEMENTÓW STOLARKI OTWOROWEJ BUDYNKU MINIATURA TEATRU im. JULIUSZA SŁOWACKIEGO W KRAKOWIE			
	TREŚĆ RYSUNKU :	PROJEKT STOLARKI DRZWIOWEJ - Drzwi: D2/0 widok od strony wewnętrznej, przekroje			
	UMOWA NR :	10/III/2012/DAM		NR OPRACOWANIA:	2
	DATA OPRACOWANIA :	10.2012	SKALA: 1 : 5	NR RYSUNKU:	19.1
ZESPÓŁ AUTORSKI :	IMIĘ I NAZWISKO			NR UPRAWNIEŃ	PODPIS
PROJEKTOWAŁ :	mgr inż.arch.Tomasz Szpytma			UAN-Upr 79/88 MAP/BO/0505/01	
PRAWA AUTORSKIE ZASTRZEŻONE		Dokonywanie zmian, poprawek, skreśleń itp. oraz kopiowanie i rozpowszechnianie bez zgody jednostki autorskiej jest niedozwolone			